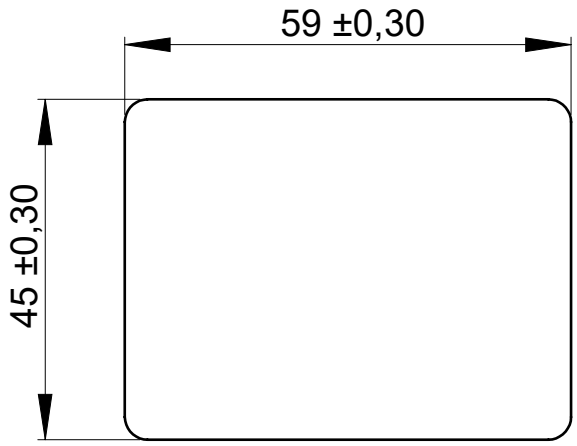

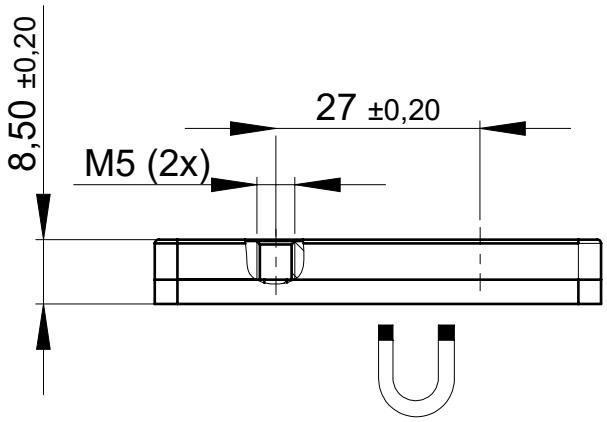

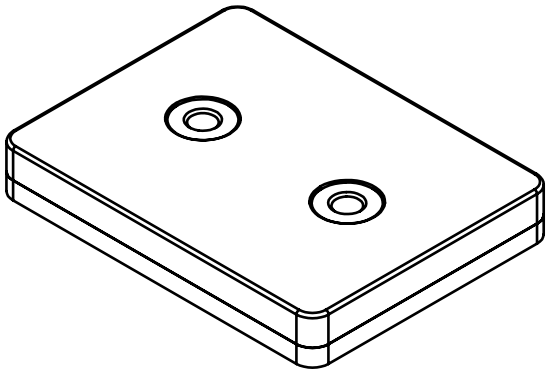

Wärmebehandlung:		Maßstab: 1:1	Gewicht: 83,90 g
Härte HRC:		Werkstoff: _s.o._ /_	
Haftkraft N:		Oberfläche:	
Zulässige Abweichungen für Maße ohne Toleranzangaben nach DIN ISO 2768-mK		Benennung: Magnetsystem	
	Datum	Name	Zeichnungsnummer: 59x45x8.50mm 2x Innengewinde — A4
Erstellt	27.08.2019	rb	
Gepr.			Blatt 1
Max. Einsatztemperatur °C			

Diese Zeichnung ist ausschliesslich unser Eigentum.
Ohne unsere Zustimmung darf sie nicht vervielfältigt,
dritten Personen mitgeteilt oder anderweitig benutzt werden.

Zust.	Änderung	Datum	Name