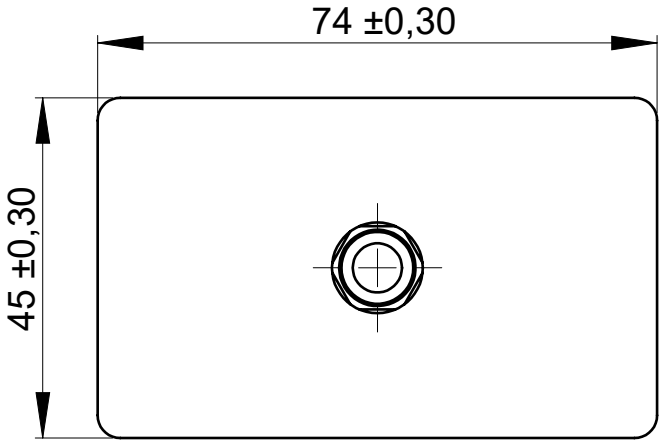

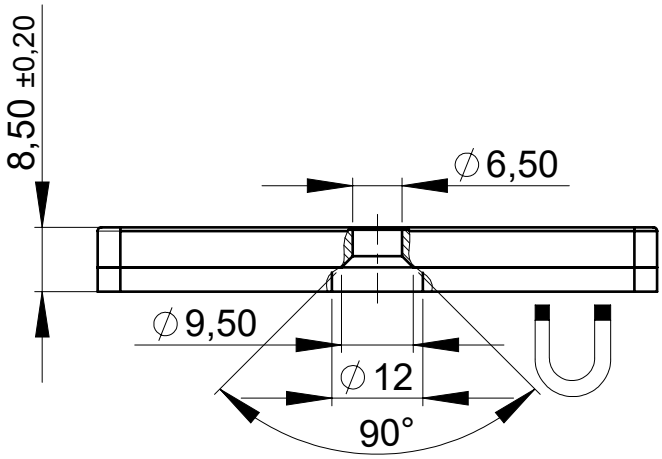

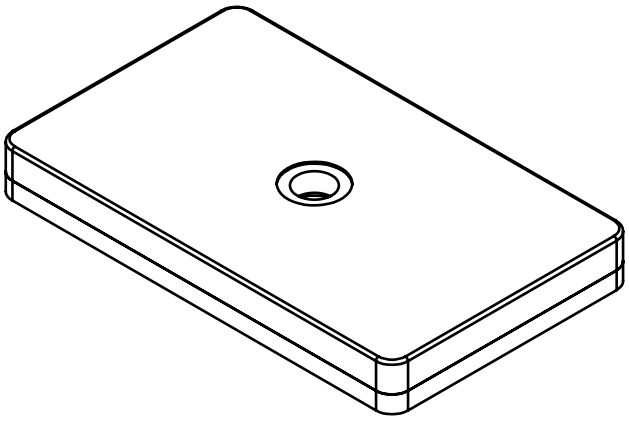

				Wärmebehandlung:		Maßstab: 1:1	Gewicht: 103,34 g
				Härte HRC:		Werkstoff: _s.o._ /_	
Diese Zeichnung ist ausschliesslich unser Eigentum. Ohne unsere Zustimmung darf sie nicht vervielfältigt, dritten Personen mitgeteilt oder anderweitig benutzt werden.				Haftkraft N:		Oberfläche:	
				Zulässige Abweichungen für Maße ohne Toleranzangaben nach DIN ISO 2768-mK		Benennung: Magnetsystem	
					Datum	Name	Zeichnungsnummer: 74x45x8.50mm 1x Bohrung	A4
				Erstellt	17.04.2020	rb		Blatt 1
				Gepr.				
Zust.	Änderung	Datum	Name	Max. Einsatztemperatur °C				